ИНСТРУКЦИЯ

LE-BO-S
LE-BO-M
LE-BO-L

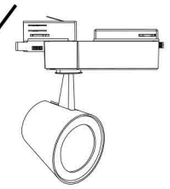

Для обеспечения безопасности, работы по монтажу светильника должен проводить квалифицированный электрик.

Светильник должен эксплуатироваться согласно «Правилам технической эксплуатации электроустановок потребителей»

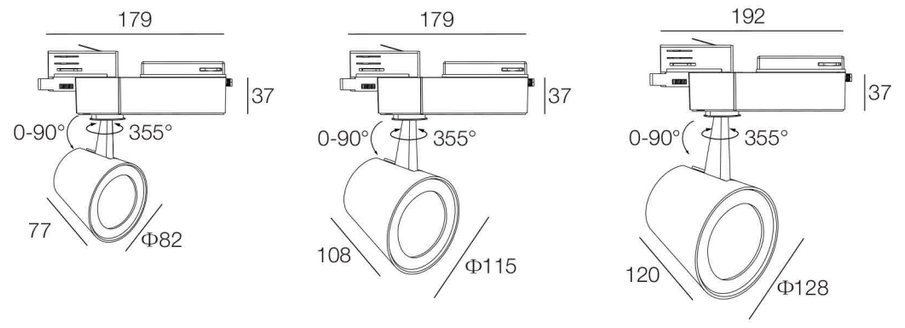

мм

LE-BO-S LE-BO-M LE-BO-L

Стандартный адаптер

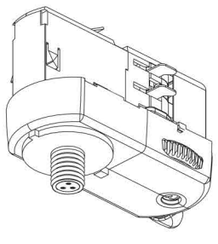

Инструкция по эксплуатации адаптера

6А, 220-250 В
Класс безопасности I
Максимальная прочность 50Н

Выберите номер фазы до установки или после.

Усиленный адаптер

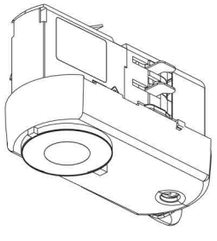

Инструкция по эксплуатации адаптера

12А, 220-250 В
Класс безопасности I
Максимальная прочность 100Н
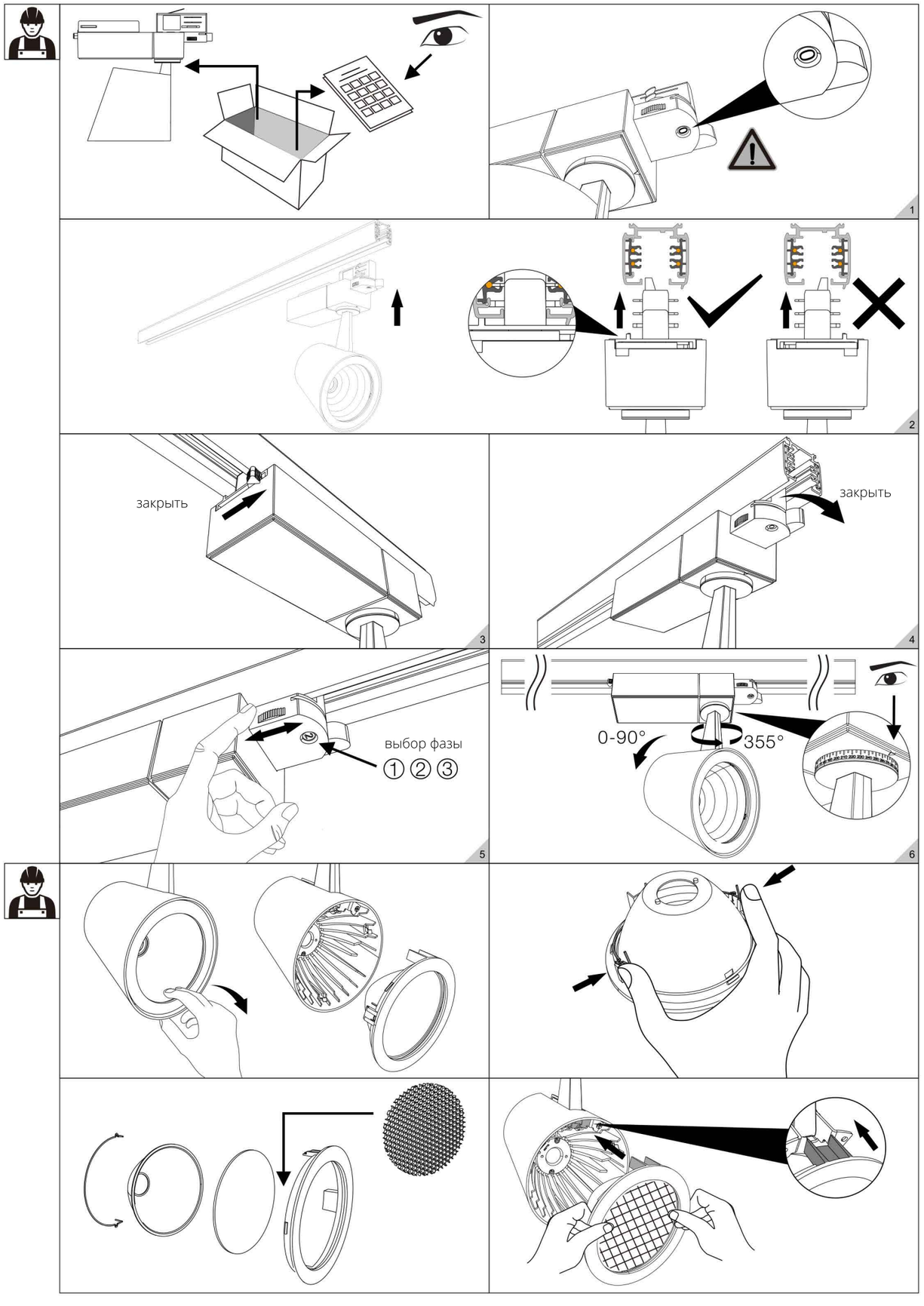
Выберите номер фазы до установки или после.